Loox

HÄFELE

LED Drivers 12 V / 24 V

833.74.960 833.77.945
833.74.961 833.77.946
833.74.962 833.77.947
833.74.963 833.77.948
833.74.964 833.77.949
833.74.965 833.77.950

		V_{IN} ~	= V_{OUT}	W	mm		
12V System 20W	833.74.960	100 - 240 V 50 / 60 Hz	12 V	0 - 20W	140 x 50 x 16	833.89.000	UK (250 V~)
	833.74.961					833.89.001	AU (250 V~)
12V System 40W	833.74.962			0 - 40 W	190 x 60 x 16	833.89.002	EU (250 V~)
	833.74.963					833.89.003	US (120 V~)
12V System 60W	833.74.964			0 - 60 W	220 x 60 x 16	833.89.017	US (120 V~)
	833.74.965					833.89.018	US (120 V~)
24V System 20W	833.77.945		24 V	0 - 20W	140 x 50 x 16	833.89.016	JP (100 V~)
	833.77.946					833.89.005	CN (250 V~)
24V Nano 40W	833.77.947			0 - 40 W	190 x 60 x 16	833.89.006	KR (250 V~)
	833.77.948					833.89.007	TW (110 V~)
24V System 90W	833.77.949			0 - 90 W	316 x 70 x 16	833.89.009	EU (250 V~)
	833.77.950					833.89.050	US (120 V~)

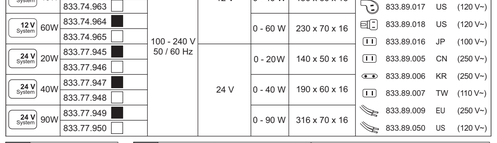

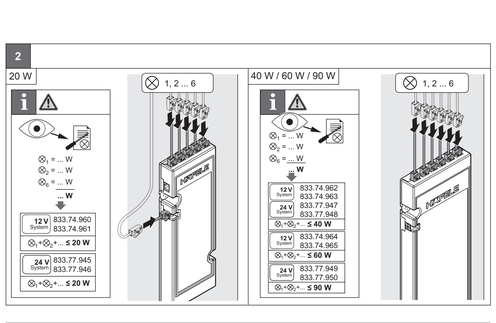

Deutsch

WARNUNG Die Anleitung vor Beginn der Montage lesen! Nichtbeachtung kann zu elektrischem Schock, Bränden oder Verletzungen führen. Ebenfalls die Anleitungen der LED-Leuchten und Schalter lesen! Die Anleitungen aufbewahren und nach der Montage an den Benutzer weitergeben.
Das Netzteil (Klasse II) ist ein unabhängiges Gerät, das kein Gehäuse benötigt um gegen versehentlichen Kontakt mit stromführenden Teilen geschützt zu sein.
Konstant-Spannungs-Netzteil.

Elektrische Sicherheit

Produktkomponenten nie öffnen oder modifizieren. Keine Fremdkörper in Öffnungen von Produktkomponenten einführen. Gefahr von Stromschlag bzw. Kurzschluss.
Produktkomponenten nie Feuchtigkeit aussetzen und nicht in der Nähe von Wasser, feuchten, aggressiven oder explosionsgefährdeten Bereichen montieren und lagern.
Produkt nie am Kabel tragen und nicht am Kabel aus der Steckdose ziehen. Kabel nie anbohren oder beschädigen.
Produktkomponenten von Hitze, scharfen Kanten oder beweglichen Teilen fernhalten. Produktkomponenten sich Tier Kinder unzugänglich anbringen.

Bestimmungsgemäße Verwendung

Das Produkt ist bestimmt für:
- Montage an/in Möbelstücken
- Verwendung in trockenen Innenräumen (Schutzklasse: IP 20)
- T_a Umgebungstemperatur –20 bis +45 °C (-4 °F bis 113 °F)

Ausreichende Luftzirkulation am Installationsort sicherstellen. Netzteile nicht stapeln.

Montage

Lieferumfang vor Montagebeginn prüfen. Wenn Teile fehlen oder beschädigt sind, den Hersteller kontaktieren. Beschädigte Teile nie montieren und verwenden. Keine Teile montieren, die nicht zum Lieferumfang gehören und nicht von Häfele freigegeben sind.
Die Montage aller Produktkomponenten muss stromlos erfolgen.
Vor Montagebeginn die Stromversorgung unterbrechen [i].
Geeignetes Befestigungsmaterial für das Material des Möbelstücks verwenden [1].
Sicherstellen, dass die gesamte elektrische Leistung aller angeschlossenen LED-Leuchten und Komponenten die max. elektrische Ausgangsleistung des Netzteils (s.Typenschild) nicht überschreitet [2].

Reinigung und Wartung

Netzstecker ziehen. Produktkomponenten mit einem weichen, trockenen und faserfreien Tuch reinigen. Keine chemischen Reiniger, Scheuermittel oder Flüssigkeiten verwenden!
Das Produkt enthält keine vom Benutzer zu reparierende Teile. Bei einem Defekt die komplette Baugruppe austauschen lassen. Den Hersteller kontaktieren.

Störung

Die an das Netzteil angeschlossenen Leuchten blinken:
- Ausreichende Luftzirkulation am Installationsort sicherstellen.
- Die angeschlossene Leistung der Leuchten/Geräte übersteigt die Ausgangsleistung des Netzteils. Angeschlossene Leistung reduzieren.

Entsorgung

Nicht im Hausmüll entsorgen.
Länderspezifische Vorschriften beachten.

English

WARNING Read the instructions before assembly! Non-compliance with these instructions can lead to electric shock, fire or injury. Likewise, read the instructions for the LED lights and switches! Keep the instructions in a safe place and give them to the user after assembly.
The controller is a Class II independent appliance, which does not rely upon the luminaire enclosure for protection against accidental contact with live parts. Constant voltage type controller.

Electrical safety

Never open or modify product components. Do not insert any foreign objects into the openings of product components, as this could result in electric shock or a short circuit
Never expose the product components to moisture and never assemble or store them near water or in damp, aggressive or potentially explosive areas.
Never carry the product by the cable and do not use the cable to pull from the socket. Never drill or damage the cable.
Keep product components away from heat, sharp edges or moving parts. Install product components such that they cannot be accessed by children.

Intended use

The product is intended for:
- Assembly on/in furniture.
- Use in dry, interior spaces (Protection class: IP 20),
- T_A Ambient temperature –20 to +45 °C (-4 °F to 113 °F).

Ensure sufficient air circulation at the installation location. Do not stack drivers.

Assembly

Check the scope of delivery before commencing assembly. If parts are missing or damaged, contact the manufacturer. Never use and assemble damaged parts, or small parts that are not part of the scope of delivery and not approved by Häfele.
All product components must be assembled in a currentless condition. Switch off the power supply [i] before commencing assembly.
Use suitable fixing material for the furniture [1].
Ensure that the total wattage of all connected LED lights and components does not exceed the maximum output power of the driver (see type label) [2].

Cleaning and maintenance

Disconnect from the mains. Clean product components with a soft, dry and fibre-free cloth. Do not use chemical cleaning agents, abrasive cleaners or liquids!
The product does not contain any parts that should be repaired by the user. In the event of a defect, replace the entire assembly. Contact the manufacturer.

Disturbance

The lights connected to the driver flash:
- Ensure sufficient air circulation at the installation location.
- The wattage of the connected lights/devices exceeds the output power of the driver. Reduce the wattage of the connected lights/devices.

Disposal:

Do not dispose with the household waste.
Observe country-specific regulations.

Français

AVERTISSEMENT Lire le mode d'emploi avant le montage!Toute non observation peut entraîner un choc électrique, des incendies ou des blessures. Lire également les modes d'emploi des luminaires à LED et des interrupteurs! Conserver les modes d'emploi et les remettre à l'utilisateur à l'issue du montage.
Le boîtier de commande (classe II) est un appareil indépendant qui ne nécessite aucun boîtier pour être protégé contre tout contact accidentel avec des parties sous tension.
Boîtier de commande à tension constante.

Sécurité électrique

Ne jamais ouvrir ni modifier les composants des produits.
N'introduire aucun corps étranger dans les orifices des composants produit. Risque de choc électrique ou de court-circuit.
Ne jamais exposer les composants produits à l'humidité et ne pas les monter ni entreposer à proximité de l'eau, de zones humides, agressives ou explosibles.
Ne jamais porter le produit par le câble et ne pas le débrancher de la prise en le tirant par le câble. Ne jamais percer ni endommager le câble.
Tenir les composants produits à l'écart de la chaleur, des arêtes vives ou d'éléments mobiles. Installer les composants produits hors de portée des enfants.

Utilisation conforme à l'usage prévu

Le produit est destiné :
- au montage sur/dans des meubles,
- à l'utilisation dans des locaux intérieurs secs (classe de protection : IP 20),
- T_A température ambiante –20 °C à +45 °C (-4 °F à 113 °F).

S'assurer d'une circulation de l'air suffisante sur le site d'installation. Ne pas empiler les boîtiers de commande.

Montage

Contrôler l'étendue des fournitures avant le début du montage. Si des pièces manquent ou sont endommagées, contacter le fabricant. Ne jamais monter ni utiliser des pièces endommagées. Ne pas démonter de pièces ne faisant pas partie de l'étendue des fournitures et non homologuées par Häfele.
Le montage de tous les composants produits doit s'effectuer hors tension. Couper l'alimentation électrique avant le début du montage[i].
Utiliser du matériel de fixation approprié pour le matériel du meuble [1].
S'assurer que la puissance électrique totale de tous les luminaires à LED et composants raccordés ne dépasse pas la puissance de sortie électrique max. du boîtier de commande (cf. plaque signal étique) [2].

Nettoyage et entretien

Débrancher la prise secteur. Nettoyer les composants produits avec un chiffon doux, sec et non pelucheux. Ne pas utiliser de produits de détergents chimiques ou abrasifs ni de liquides !
Le produit ne contient aucune pièce à réparer par lutilisateur. En cas de défaut, faire remplacer le module complet. Contacter le fabricant.

Dysfonctionnement

Les luminaires connectés au boîtier de commande clignotent :
- S'assurer d'une circulation de l'air suffisante sur le site d'installation.
- La puissance connectée des luminaires/appareils est supérieure à la puissance de sortie du boîtier de commande. Réduire la puissance connectée.

Élimination

Ne pas jeter avec les ordures ménagères.
Observer les prescriptions nationales spécifiques.

Español

ADVERTENCIA ¡Leer estas instrucciones antes del montaje! El no respetar las instrucciones de uso y montaje puede conllevar descargas eléctricas, incendios o lesiones. ¡Leer también las instrucciones de las luces LED e interruptores! Guardar las instrucciones y entregárselas al usuario después del montaje.
El transformador (clase II) es un dispositivo independiente; no necesita caja para protegerlo contra el contacto accidental con piezas cargadas de corriente.
Transformador de tensión constante.

Seguridad eléctrica

No abrir o modificar los componentes de producto. No introducir cuerpos extraños en los huecos de los componentes del producto , puede provocar descargas eléctricas o cortocircuitos.
No exponer nunca los componentes del producto a la humedad ni montarlos o almacenarlos en las proximidades de agua, o áreas húmedas, agresivas o con riesgo a explosión.
No transportar el producto por medio del cable ni extraerlo de la base de enchufe tirando del cable. No taladrar ni dañar los cables.
Mantener los componentes del producto alejados del calor, cantos agudos o piezas móviles. Mantener los componentes del producto fuera del alcance de los niños.

Uso conforme al previsto

El producto ha sido diseñado para el:
- Montaje sobre/en muebles.
- Uso en recintos interiores secos (Clase de protección: IP 20),
- T_A Temperatura ambiente –20 ºC hasta +45 ºC (-4 ºF a 113 ºF).

Asegurar la suficiente circulación de aire en el lugar de instalación. No apilar los transformadores.

Montaje

Antes de iniciar el montaje comprobar el suministro. Si faltan piezas o están dañadas, contacte con el fabricante. No montar ni usar piezas dañadas. No montar piezas que no formen parte del suministro o que no estén autorizadas por Häfele.
El montaje de los componentes del producto se ha de realizar desconectado de la corriente. Interrumpir antes del montaje el suministro de corriente [i].
Usar material de fijación apropiado para el material del mueble [1].
Asegurarse que la potencia eléctrica total de las luces LED y componentes conectados no sobrepasen la potencia de salida eléctrica máx del transformador (v. placa de características) [2].

Limpieza y mantenimiento

Extraer la clavija de red. Limpiar los componentes del producto con un paño blando, seco libre de fibras. ¡No utilice producto de limpieza químico, productos abrasivos o líquidos!
El producto no contiene piezas que puedan ser reparadas por el usuario. En caso de defecto se ha de sustituir el módulo completo. Ponerse en contacto con el fabricante.

Fallo

Las lámparas conectadas al transformador parpadean:
- Asegurar la suficiente circulación de aire en el lugar de instalación.
- La potencia instalada de las lámparas/aparatos sobrepasa la potencia de salida del transformador. Reducir la potencia conectada.

Evacuación

No evacuarlo en la basura doméstica.
Observar las normativas específicas del país.

Italiano

AVISO Leggere le istruzioni prima del montaggio! La mancata osservanza può causare scosse elettriche, incendi o lesioni. Leggere anche le istruzioni delle luci LED e degli interruttori! Conservare le istruzioni e consegnarle all'utente dopo il montaggio.
Il driver è un dispositivo indipendente della Classe II e non dipende dalla scatola per essere protetto contro il contatto accidentale con parti sotto corrente.
Driver a tensione costante.

Sicurezza elettrica

In nessun caso aprire o modificare i componenti del prodotto. Non introdurre alcun corpo estraneo nelle aperture dei componenti del prodotto. Pericolo di scosse elettriche o cortocircuito.
Non esporre mai all'umidità i componenti del prodotto e non montarli o immagazzinarli nelle vicinanze di acqua, ambienti umidi, ricchi di agenti aggressivi o a rischio di esplosioni.
In nessun caso trasportare il prodotto usando il cavo e non estrarlo dalla presa tirando il cavo. Non forare o danneggiare il cavo.
Tenere i componenti del prodotto lontani dal calore, dagli spigoli affilati o dalle parti in movimento. Impedire ai bambini l'accesso ai componenti del prodotto.

Impiego conforme alla destinazione

Il prodotto è destinato a:
- Montaggio sulall'interno di mobili,
- Impiego in ambienti interni asciutti (Classe di protezione: IP 20),
- T_A Temperatura ambiente da –20 ºC a +45 ºC (da -4 ºF a 113 ºF).

Assicurare una circolazione sufficiente di aria nel luogo dell'installazione. Non sovrapporre gli alimentatori.

Montaggio

Controllare il materiale fornito prima di iniziare il montaggio.
Se ci sono parti mancanti o danneggiate, rivolgersi al produttore.
In nessun caso montare o impiegare parti danneggiate. Non montare parti che non sono incluse nel materiale fornito e non sono autorizzate da Häfele.
Il montaggio di tutti i componenti del prodotto deve essere eseguito in assenza di tensione elettrica. Prima di iniziare il montaggio, interrompere l'alimentazione elettrica [i].
Impiegare materiale di fissaggio idoneo al materiale del mobile [1].
Accertare che la potenza elettrica totale di tutte le luci LED e componenti collegate non superi la potenza di uscita elettrica max. del driver (v. targhetta) [2].

Pulizia e manutenzione

Estrarre la spina. Pulire i componenti del prodotto con un panno morbido, asciutto e non sfilacciato. Non impiegare detergenti chimici, sostanze abrasive o liquidi!
Il prodotto non contiene parti riparabili dall'utente. In caso di guasti, far sostituire l'intera unità. Rivolgersi al produttore.

Guasto

Le luci collegate all'alimentatore lampeggiano:
- Assicurare una circolazione sufficiente di aria nel luogo dell'installazione.
- La potenza del collegamento alle luci/all'apparecchio supera la potenza in uscita dell'alimentatore. Ridurre la potenza del collegamento.

Smaltimento

Non smaltire assieme ai rifiuti domestici.
Rispettare le norme nazionali specifiche

Português

AVISOS IMPORTANTES Ler as instruções antes da instalação do Produto ! Existe o perigo de choque elétrico, incêndio ou pode causar danos graves. Leia também as instruções sobre LEDs e sua instalação ! Guardar as instruções e, após a montagem, entregá-las ao usuário.
A Fonte de Alimentação (classe II) é um dispositivo independente que não necessita de proteção contra contactos acidentais.
Fonte de alimentação de corrente contínua.

Segurança Elétrica

Não abrir ou alterar componentes do produto. Não introduzir nada nas frestas. Risco de choque elétrico ou curto-circuito.
Nunca expor componentes do Produto à umidade e nunca efetuar a montagem ou guardar em local perto de água, perto de corrosivos ou explosivos ou em local molhado .
Nunca puxar da tomada ou carregar o Produto, pelo cabo elétrico. Nunca furar ou danificar o cabo elétrico. Proteger o Produto do calor, cantos afiados ou peças em movimento.
Mantenha componentes do produto fora do alcance de crianças.

Finalidade do uso

O produto destina-se a:
- Montagem sobre / em móveis,
- Uso em ambientes secos (Protegão: IP 20)
- T_A Temperatura ambiente -20 ºC a +45 ºC (-4 ºF a 113 ºF).

Garanta uma circulação de ar suficiente no local de montagem. Não empilhe transformadores.

Montagem

Confira o pacote antes da instalação. Se faltarem peças ou se estiverem danificadas, entre em contato com o fabricante. Nunca montar e utilizar se estiver danificado. Não utilizar peças que não fizerem parte do conjunto.
A montagem deve ser efetuada com a energia desconectada [i].
Utilizar material adequado para fixação no móvel [1].
Certifique-se que a potência de todas as lâmpadas LED a serem conectadas, estejam dentro do limite máximo da Fonte de alimentação [2].

Limpeza e Manutenção

Desconectar a tomada da rede elétrica. Utilizar um pano macio, seco e sem flapos para a limpeza. Nenhum produto químico de limpeza, abrasivos ou líquidos deve ser utilizado !
O produto não contém peças que possam ser reparadas pelo usuário.
Apresentando algum defeito, substitua o conjunto completo. Contate o fabricante.

Interferência

As luzes ligadas ao transformador:
- Garanta uma circulação de ar suficiente no local de montagem.
- A potência das luzes/dispositivos ligados excede a potência de saída do transformador. Reduza a potência dos dispositivos ligados.

Descarte

Não descarte no lixo doméstico.
Observar regulamentos especificos de cada país.

732.28.301
HDE 07.02.2018

RoHS Class 2 Power Unit SELV IP20

Nederlands

⚠ WAARSCHUWING! **Lees de handleiding vóór begin van de montage! Het niet naleven van de handleiding kan tot een elektrische schok, brand of verwondingen leiden. Lees ook de handleidingen van de LED-lampen en schakelaars! Bewaar de handleidingen en geef deze na de montage aan de gebruiker door.**

De voeding (klasse II) is een onafhankelijk component, dat geen bekrachtiging nodig heeft om beschermd te zijn indien het per ongeluk in contact komt met stroomgeleidende delen. Constante-spanningsbron.

Elektrische veiligheid

Open of verander productcomponenten nooit. Steek geen vreemde voorwerpen in openingen van productcomponenten. Gevaar van een elektrische schok of kortsluiting.
Laat productcomponenten nooit met vocht in aanraking komen en deze ook niet in de buurt van water, vochtige, agressieve of explosieve gebieden monteren en opslaan.
Draag het product nooit aan de kabels en trek het niet aan de kabel uit het stopcontact. Door nooit een dat in de kabel en beschadig de kabel niet.
Houd productcomponenten op een afstand van hitte, scherpe randen of bewegende onderdelen. Breng productgroepen aan buiten bereik van kinderen.

Gebruik volgens bestemming

Het product is bestemd voor:
- montage aan/in meubels;
- gebruik in droge binnenruimtes (veiligheidsklasse: IP 20);
- T_a omgevingstemperatur -20 tm +45°C (-4 tm 113°F).

Op de plaats waar de installatie zorgen voor voldoende luchtcirculatie. Voedingen niet stapelen.

Montage

Controleer vóór begin van de montage de levering. Neem contact op met de fabrikant indien onderdelen ontbreken of beschadigd zijn. Monteer en gebruik nooit beschadigde onderdelen. Monteer geen onderdelen die niet tot de levering horen en niet door Häfele zijn vrijgegeven.
De montage van alle productcomponenten moet spanningsloos geschieden. Onderbreek de voeding vóór aanvang van de montage [i]. Gebruik geschikt bevestigingsmateriaal voor het materiaal van het meubelstuk [1].
Zorg ervoor dat het totale elektrische vermogen van alle aangesloten LED-lampen en componenten het max. uitgaande elektrische vermogen van het voedingsgedeelte (zie type-plaatje) niet overschrijdt [2].

Reiniging en onderhoud

Trek de stekker uit het stopcontact. Reinig de productcomponenten met een zacht, droge en vezelvrije doek. Gebruik geen chemische reinigingsmiddelen, schuurmiddelen of vloeistoffen!
Het product bevat geen door de gebruiker te repareren onderdelen. Laat bij een defect de complete module vervangen.
Neem contact op met de fabrikant.

Storing

De op de voeding aangesloten lampen knipperen:
- Op de plaats van installatie zorgen voor voldoende luchtcirculatie.
- Het aangesloten vermogen van de lampen/apparaten is groter dan het uitgaande vermogen van de voeding. Aangesloten vermogen verminderen.

Afvalverwijdering

Niet bij het huisvuil plaatsen.
Neem de landspecifieke voorschriften in acht.

Русский

⚠ ПРЕДУПРЕЖДЕНИЕ! **Прочитайте руководство перед монтажом! Результатом несоблюдения требований может стать поражение электрическим током, пожар или получение травмы. Прочитайте также руководство к светодиодным светильникам и выключателям! Сохраните руководство с после монтажа, передайте пользователю.**
Драйвер – независимое устройство, не нуждающееся в защите против ошибочного контакта с токопроводящими частями. Устройство питания постоянного тока.

Техника безопасности при работе с электричеством

Ни в коем случае не вскрывайте и не модифицируйте элементов продукта. Не вставляйте посторонние предметы в отверстия компонентов изделий. Опасность поражения током или короткого замыкания.
Не помещайте компоненты изделий во влажных условиях и не устанавливайте и не храните их рядом с водой, во влажных, агрессивных или взрывоопасных зонах. Не держите изделие за кабель и не вытаскивайте его из розетки за кабель. Не допускайте перегибания или повреждения кабеля.
Защищайте компоненты изделия от перегрева, острых предметов или подвижных частей. Устанавливайте компоненты изделия в недоступном для детей месте.

Использование по назначению

Изделие предназначено для:
- монтажа на/в мебели;
- использования внутри сухих помещений (степень защиты: IP 20);
- T_a температуры окружающей среды от –20 до +45 °C (от -4 до 113 °F).

Обеспечить достаточную циркуляцию воздуха в месте монтажа. Блоки питания не штабелировать.

Монтаж

Проверьте до начала монтажа комплектность поставленного изделия. При отсутствии деталей или их повреждении свяжитесь с изготовителем. Не в коем случае не устанавливайте и не используйте поврежденные детали. Не устанавливайте детали, не входящие в комплект поставки и не разрешенные компанией Häfele. Монтаж любых компонентов изделия должен выполняться в обесточенном состоянии. Отключите электропитание до начала монтажа [i].
Для установки и крепления используйте соответствующий крепежный материал [1].
Убедитесь, что общая электрическая мощность всех подключенных светодиодных светильников и устройств не превышает макс. электрической мощности блока питания (см. заводскую табличку) [2].

Чистка и техобслуживание

Вытащите штепсель вилки. Почистите компоненты изделия мягкой, сухой тканью, не оставляющей волокон. Не используйте химические очистители, абразивные средства или жидкости!
Изделие не содержит деталей, которые может отремонтировать пользователь. При неисправности замените весь узел.
Свяжитесь с изготовителем.

Неисправности

Подключенные к блоку питания светильники мигают:
- Обеспечить достаточную циркуляцию воздуха в месте монтажа.
- Присоединяемая мощность светильников/приборов превышает выходную мощность блока питания. Уменьшить присоединяемую мощность.

Утилизация

Не выбрасывайте в бытовой мусор.

Polski

⚠ Ostrzeżenie! **Przed przystąpieniem do montażu zapoznać się z instrukcją! Nieprzestrzeganie jej treści może doprowadzić do porażenia prądem elektrycznym, pożaru lub obrażeń ciała. Należy zapoznać się również z instrukcjami oprawe LED i przełącznikiów! Instrukcje zachować, a po montażu przekazać użytkownikowi.**
Zasilacz (klasy II) jest niezależnym urządzeniem niewymagającym obudowy w celu zapewnienia ochrony przed przypadkowym kontaktem z częściami przewodzącymi prąd elektryczny. Zasilacz stałego napięcia.

Bezpieczeństwo elektryczne

Pod żadnym pozorem nie otwierać i nie modyfikować elementów produktu. Nie wprowadzać żadnych ciał obcych w otwory elementów produktu. Ryzyko porażenia prądem elektrycznym lub zwarcia.
Nigdy nie wystawiać elementów produktu na oddziaływanie wilgoci i nie montować ani nie przechowywać go w pobliżu wody, obszarów wilgotnych, agresywnych lub zagrożonych wybuchem.
Nigdy nie przenosić produktu za kabel i nie odłączać od gniazda, ciągnąc za kabel. Nie nawierać i nie uszkadzać kabla.
Elementy produktu chronić przed wysoką temperaturą, ostrymi krawędziami lub ruchomymi częściami. Elementy produktu montować w miejscach niedostępnych dla dzieci.

Użytkowanie zgodnie z przeznaczeniem

Produkt jest przeznaczony do:
- montażu na/w meblach;
- użytkowania w suchych wnętrzach (stopień ochrony: IP 20);
- użytkowania w temperaturze otoczenia T_a –20 do +45 °C (-4 do 113 °F).

Zapewnić dostateczną cyrkulację powietrza w miejscu instalacji. Nie układać zasilaczy jeden na drugi.

Montaż

Przed przystąpieniem do montażu sprawdzić zawartość kompletu. W razie braku lub uszkodzenia części należy skontaktować się z producentem. Nie montować i nie używać uszkodzonych części. Nie montować części, które nie są dołączone do kompletu i nie zostały zatwierdzone przez firmę Häfele.
Podczas montażu wszystkie elementy produktu muszą być odłączone od źródła zasilania. Przed przystąpieniem do montażu przerwać dopływ prądu elektrycznego [i].
Użyć materiałów montażowych odpowiednich dla danego mebla [1].
Upewnić się, że łączna moc elektryczna wszystkich podłączonych oprawe LED i komponentów nie przekracza maksymalnej elektrycznej mocy wyjściowej zasilacza (patrz tabliczka znamionowa) [2].

Czyszczenie i konserwacja

Odłączyć wtyczkę sieciową. Oczyścić elementy produktu miękką, suchą i nestrzępiącą się ściereczką. Nie stosować żadnych chemicznych do czyszczenia, środków ścierniych ani płynów!
Produkt nie zawiera części, które może naprawiać przez użytkownika. W razie usterki wymienić niemożliwy podzespół. Skontaktować się z producentem.

Usterka

Oprawy podłączone do zasilacza migają:
- Zapewnić dostateczną cyrkulację powietrza w miejscu instalacji.
- Podłączona moc oprawu/urządzeń przekracza moc wyjściową zasilacza. Zredukować podłączoną moc.

Utylizacja

Nie dołączać do odpadów z gospodarstw domowych. Przestrzegać przepisów obowiązujących w kraju użytkowania.

Türkçe

⚠ UYARI! **Montaj öncesinde talimatları mutlaka okuyunuz! Talimatlara uymamak elektrik çarpmasına, yangına ve yaralanmalara sebep olabilir. Aynı şekilde LED'ler ve elektrik düğmeleri ile ilgili talimatları da okuyunuz! Talimatları güvenli bir yerde saklayınız ve montajdan sonra kullanıcıya teslim ediniz.**
LED sürücü bağımsız bir parçadır (Sınıf II) içinden geçen canlı akıma karşı korunma altındadır. Sabit –akım LED sürücü.

Elektrik Güvenliği

Ürün bileşenlerini asla açmayınız veya değiştirmeye çalışmayınız. Kısa devre veya elektrik çarpması yaratabileceğinden, ürün bileşenlerindeki deliklere herhangi yabancı bir cisim sokmayınız.
Ürün bileşenlerini asla nem ortamına maruz bırakmayınız ve asla ürünleri nemli veya patlama potansiyeli olan yerlerde birleştirmeyiniz, saklamayınız.
Ürünü kablosundan tutarak taşımayınız ve prizden çıkarmak için kablosundan çekmeyiniz. Kabloya asla zarar vermeyiniz ve kabloyu delmeyiz gatlayınız.
Ürün bileşenlerini isıdan, keskin köşeli veya hareketli nesnelerden uzak tutunuz. Ürün bileşenlerini çocukların ulaşamayacağı yerlere montе ediniz.

Uygun Kullanım

Ürünün:
- Mobilya içine/üzerine montajlanarak,
- Kuru iç mekânlarda (IP 20 Koruma Sınıfı),
- Ortam sıcaklığının T_A –20 ila +45 °C olduğu yerlerde kullanılması uygundur.

Kurulum yerinde hava sirkülasyonunun yeterli olmasını sağlayın. Güç kaynaklarını istiflemeyin.

Montaj

Teslimat kapsamında ürünü montaj öncesi kontrol ediniz. Eğer ki ürünün parçaları hasarlıysa veya eksikse üretici ile irtibata geçiniz. Hasarlı, teslimat sırasında verilmemiş ve Häfele tarafından onaylanmamış parçaların montajını kesinlikle yapmayınız.
Montaja başlamadan önce güç kaynağını [i] kapatınız.
Mobilya için uygun bağlantı parçalarını kullanınız [1].
Sağlanan LED aydınlatmaların ve diğer sistem bileşenlerinin toplam güç (Watt) değerinin, güç kaynağının sağlayabileceği maksimum Watt miktarını geçmeyeceğinden emin olunuz (Ürün etiketinde kontrolünü yapınız) [2].

Temizleme ve bakım

Ürünü elektriğen çekiniz. Ürün bileşenlerini kuru, yumuşak ve lifsiz bir bez ile temizleyiniz. Kimyasal temizlik malzemeleri, aşındırıcı ve sıvı temizlik malzemelerini kullanmayınız!
Ürün, kullanıcı tarafından tamir edilmemelidir. Bir hasar veya bozukluk durumunda tüm ürünü yenileyiniz ve üretici ile irtibata geçiniz.

Ariza

Güç adaptörüne bağlanmış lambaların yanıp sönmesi:
- Kurulum yerinde hava sirkülasyonunun yeterli olmasını sağlayın.
- Bağlanmış lambaların/cihazların gücü, güç adaptörünün çıkış gücünü aşıyor. Bağlanmış gücü azaltın.

Çöpe Atma:

Evsel atıklarla birlikte çöpe atmayınız.
Ülkenize özel yönetmelikleri dikkate alınız.

Українська

⚠ УВАГА! **Прочитайте інструкцію перед монтажем! Недотримання вимог може призвести до ураження електричним струмом, пожежі або отримання ушкоджень. Прочитайте також інструкцію до світлодіодних світильників та вимикачів! Зберігайте інструкцію - після монтажу, передайте користувачеві.Блок живлення (клас II) є окремим приладом, спеціальний корпус для його захисту від випадкового контакту з струмопровідними деталями не потрібен. Блок живлення постійного струму.**

Техніка безпеки при роботі з електрикою

Ні в якому разі не вскривайте і не модифікуйте елементи продукту. Не вставляйте сторонні предмети в отвори компонентів виробів. Небезпека ураження струмом або короткого замикання.
Не використовуйте компоненти виробів у вологих умовах, не встановлюйте і не зберігайте їх поряд з водою, у вологих, агресивних або вибухонебезпечних зонах.
Не тримайте виріб за кабель і не витягуйте його з розетки за кабель. Не допускайте перегинання або пошкодження кабелю.
Захищайте компоненти виробу від перегрева, гострих предметів або рухомих частин. Встановлюйте компоненти виробу у недоступному для дітей місці.

Використання за призначенням

Виріб призначений для:
- монтажу на / в меблях,
- використання в сухих приміщень (ступінь захисту: IP 20),
- T_a температури навколишнього середовища від -20 до +45 °C (від -4 до 113 °F).

Забезпечте достатню циркуляцію повітря в місці встановлення. Не складайте блоки живлення у штабелі.

Монтаж

Перевірте до початку монтажу комплектність поставленого виробу. При відсутності деталей або їх пошкодженні зв'яжіться з виробником. Не монтуйте і не используйте пошкоджені деталі.
Не монтуйте деталі, які не входять в комплект поставки і не дозволені компанією Häfele.Монтаж будь-яких компонентів виробу повинен виконуватись при обесточеному стані. Вимкніть електроживлення до початку монтажу [i].
Для встановлення в меблях використовуйте відповідний кріпильний матеріал [1].
Переконайтеся, що загальна електрична потужність всіх підключених світлодіодних світильників та елементів не перевищує максимальну вихідну електричну потужність блоку живлення (див. маркування) [2].

Чищення і технічне обслуговування

Витягніть штепсельну вилку. Почистіть компоненти виробу м'якою, сухою тканиною, яка не залишає волокон. Не використовуйте хімічні засоби, абразивні засоби або рідини!
Виріб не містить деталей, які користувач може відремонтувати. При несправності замініть весь вузол. Зв'яжіться з виробником.

Несправність

Лампи, підключені до блока живлення, блимають:
- Забезпечте достатню циркуляцію повітря в місці встановлення.
- Потужність підключених ламп/пристроїв перевищує вихідну потужність блока живлення. Слід зменшити потужність, яка споживається.

Утилізація

Не викидайте у побутове сміття!

한국어

⚠ 경고! **설치하기 전에 이 설명서를 자세히 읽어보십시오. 설명서에 설명된 지침을 지키지 않을 경우 감전이나 화재, 또는 부상을 일으킬 수 있습니다. 또한 LED 조명과 스위치에 대한 설명서도 숙지하시기 바랍니다.**
록스 드라이브는 정전압 방식입니다. 그러므로 록스 드라이브 운용을 위해서는 정해진 용량의 보호를 받기 위해 별도의 하우징이 필요 없는 독립형 장치 입니다.

전기 안전

본 제품을 분해하거나 부품을 변경시키면 안 됩니다.
개방을 열고 이물질을 집어 넣지 마십시오. 전기적인 충격이나 회로의 단락을 발생시켜 안전등을 일으키게 됩니다.
제품을 습기에 노출시키거나 수증기나 휘발성 물질, 또는 폭발물질 있는 장소에 설치 마십시오.
전선을 잡고 제품을 매달거나 분만하지 마십시오.
콘센트에 연결된 제품을 전선을 잡고 빼지 마십시오.
전선 또는 제품을 훼손시 손상시키지 마십시오.
열기기 있는 물체 날카로운 물체 , 움직이는 물체로부터 분리시키십시오.
어린이의 손이 닿지 않는 곳에 설치하십시오.

사용 환경

본 제품은 아래의 사용 환경에 적합하게 제작되었습니다.
- 가구의 표면이나 내부에 설치
- 건조한 내부 공간 (보호 등급 : IP20)
- 주변 온도 -20~45 °C

설치 장소에는 충분한 공기 순환이 필요합니다. 드라이버를 쌓지 마십시오.

설치

설치하기 전에 부품을 확인하십시오. 만약 부품이 빠졌거나 손상된 것이 있으면 제조사에 연락하십시오. 해당제품의 공급한 제품이 아니거나 승인한 부품이 아니면 사용하지 마십시오.
전원을 차단한 연결시키지 않은 상태에서 조립되어야 합니다.
설치를 시작하기 전에 전원 공급 [i]를 차단하십시오.
가구에 고정하기에 적합한 제품 [1]를 사용하십시오.
연결된 LED 조명과 부품의 정격 용량 전력 (와트)의 합은 드라이버 용량 (와트) 을 넘지 않도록 주의 하십시오 (라벨 2 를 참고 하십시오).

청소 및 유지 보수

전원 코드를 뽑으십시오. 부드럽고 마른 천으로 제품의 먼지를 제거합니다.
화학 세제 또는 표면을 손상시키는 물질, 액체를 사용하지 마십시오.
이 제품은 사용자가 수리할 수 있는 부속을 사용하지 않았습니다. 이상이 생기면 고장이 발생했을 때는 제조사에 연락을 주십시오.

장애

드라이버 출력시에 연결된 조명 :
- 설치 장소에는 충분한 공기 순환이 필요합니다.
- 연결된 조명 / 장치의 전력량 (W) 이 드라이버의 출력을 초과합니다. 연결된 조명 장치의 전력량을 줄이십시오.

폐기물 처리

일상적인 생활 쓰레기와 함께 버리지 마십시오.
대한 민국의 지침의 지켜적인 규정을 준수하십시오.

ภาษาไทย

⚠ คำเตือน! **อ่านคู่มือก่อนการติดตั้ง! การไม่ปฏิบัติตามคู่มือนี้อาจก่อให้เกิดไฟฟ้าช็อต,เพลิงไหม้หรือได้รับบาดเจ็บ ผู้ใช้งานคู่มือของแอลอีดีและสวิตช์ด้วยนะคะ! เก็บรักษาคู่มือไว้ และให้ คู่มือ ส่งมอบ ให้ ผู้ใช้งานด้วยนะคะ ดีเอ็ม ดี ไร้ ส่วนเดี่ยว ต่างหาก คือ แอล ดี ไดรฟ์ ซึ่งไม่ ต้องการ ไฟ ที่ ป้องกันการ ช่วยเหลือไฟ เพื่อ ป้องกัน ตัวเอง ไม่ว่าจะเป็นกรณีใดๆ